CS 系列 | Start/Stop输出：Start/Stop脉冲信号

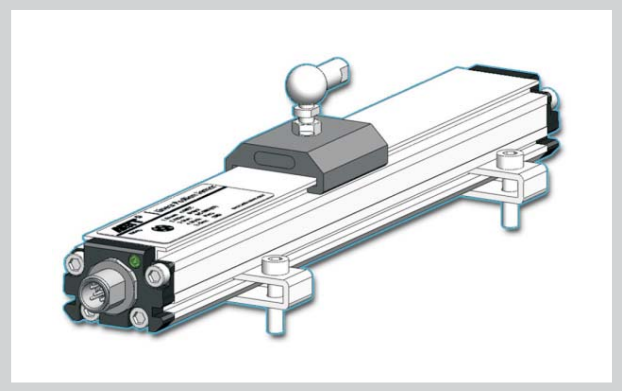

■ 产品特点

- ■ 外置安装，使用方便
- ■ 绝对位置输出，无须归零
- ■ 非接触式测量，永不磨损
- ■ Start/Stop脉冲信号
- ■ 非线性度＜±0.02% F.S.
- ■ 重复精度＜±0.002% F.S.
- ■ 低功耗设计，有效减小系统温漂
- ■ 带关节轴承的滑块磁铁，可承受较大侧向应力
- ■ 悬浮磁铁，许用垂直间隙最大可达15mm

■ 技术参数

项目名称	参数/指标
测量参数	
测量范围	50~3000mm
输出信号	Start/Stop脉冲信号
分 辨 率	0.1mm/0.01mm/0.005mm
非线性度	＜±0.02%F.S.（最小±60μm）
重复精度	＜±0.002%F.S.
响应频率	与量程相关
电气特性	
出线方式	防水接头 或 八芯航空插头
输入电压	24VDC（-15/+20%）
工作电流	＜60mA（随量程变化）
极性保护	最大-30VDC
超压保护	最大36VDC
绝缘能力	500V（信号地与外壳间）
故障指示	红、绿双色LED指示灯

项目名称	参数/指标
结构&材料	
传感器头	内置
传感器体	铝合金
固定夹片	304L不锈钢
安装&附件	
安装方向	任意
安装方式	固定夹片，M5X20专用螺钉
位置磁铁	V型滑块磁铁，M型悬浮磁铁，N型悬浮磁铁
工作条件	
磁铁速度	任意
环境温度	-40℃~+85℃
湿度/露点	湿度90%，不能结露
温度系数	＜15ppm/℃
防护等级	IP65

■ 电气连接

Start/Stop输出针脚定义

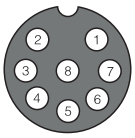

公接头针号排列
（面向传感器头方向）

针号	线色	定义
1	黄	（+）Start
2	灰	（-）Start
3	粉	（+）Stop
4	红	（-）Stop
5	绿	不接
6	蓝	不接
7	棕	+24Vdc供电（-15/+20%）
8	白	接地

■ 状态指示

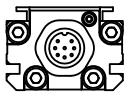

指示灯状态	定义
绿灯亮	正常工作
绿灯闪	编程状态
红灯闪	磁环离开有效量程
红灯亮	检测不到磁环或磁环损坏

■ 外形尺寸

V型磁铁

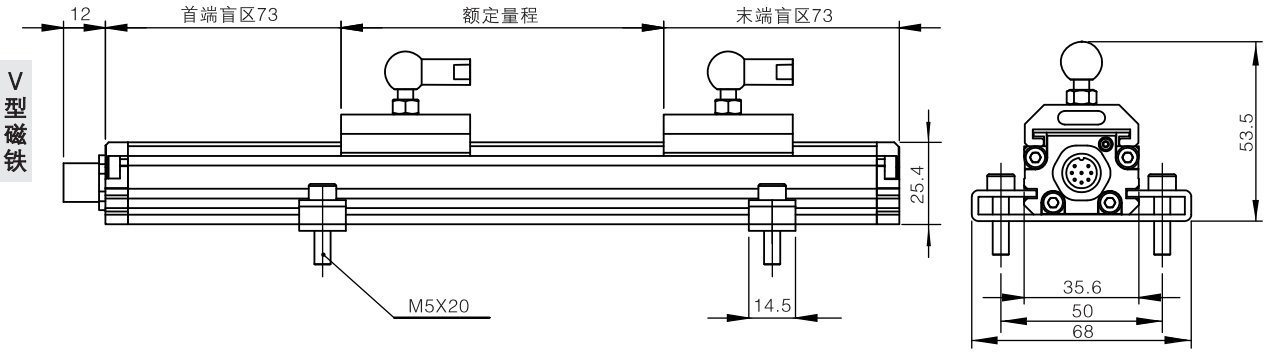

M型磁铁

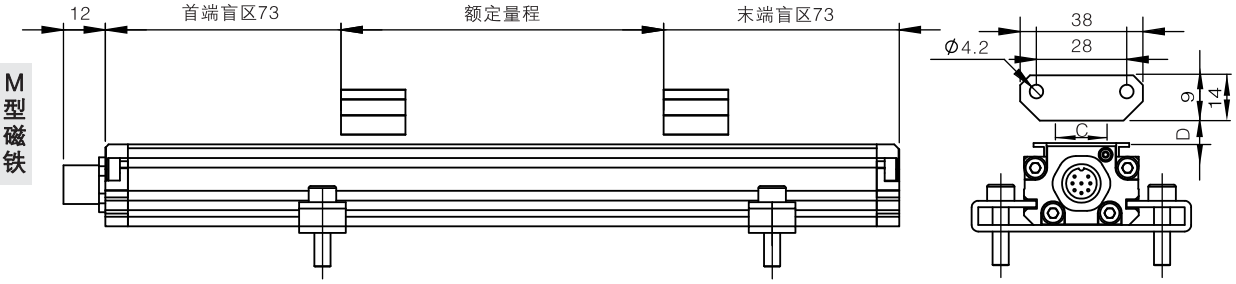

N型磁铁

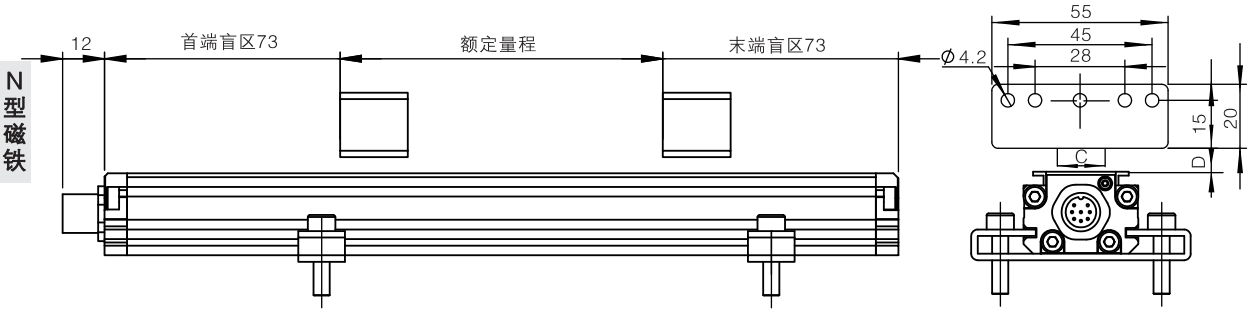

■ 选型指导

C S □ □ □ □ □ M □ □ □ R 0

磁环形式

V = V型 滑块磁铁

M = M型 悬浮磁铁

N = N型 悬浮磁铁

量 程

单位：mm，不足四位前面补零，以5mm为单位递增

连接方式

航空插头：（配套插头和电缆另订）

C 80 = 八芯Start/Stop输出专用插头

防水接头：（不足两位前面补零，单位：m）

S _ _ = 标配电缆+电缆长度

T _ _ = 高温电缆+电缆长度